22D-150H-45S-BR

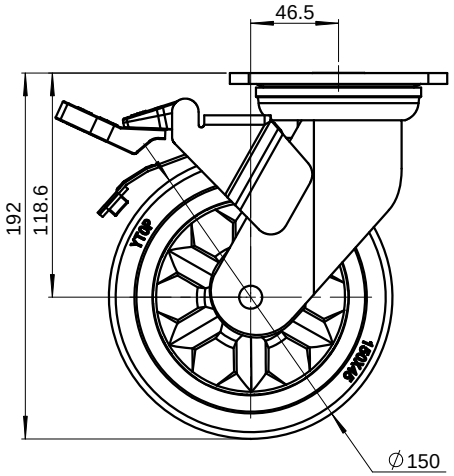

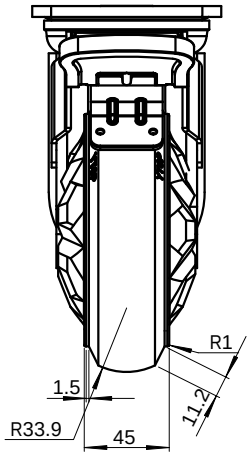

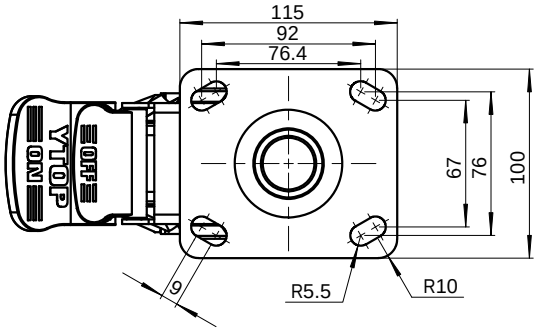

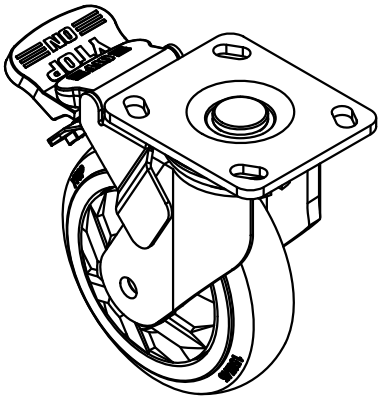

					零件名称	6寸橡胶活动双刹轮				图号	22D-150H-45S-BR
										材料	材质〈未指定〉
标记	处数	更改文件号	签	字	日期						
制图		版本			试制	量产	数量	重量	比例	YTOP 泉州卓烨脚轮制造有限公司	
审核		审定						1.118	1:2		
校对		日期			共 页			第 页			

借(通)用件登记
描 图
描 校
旧底图总号
底图总号
签 字
日 期

图幅:A2