22D-200H-45S-BR

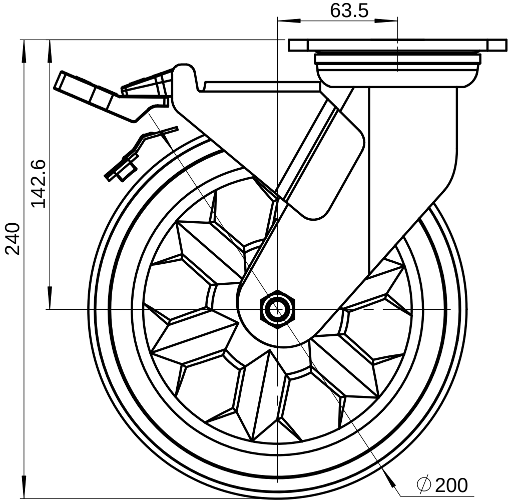

63.5
240
142.6
∅200

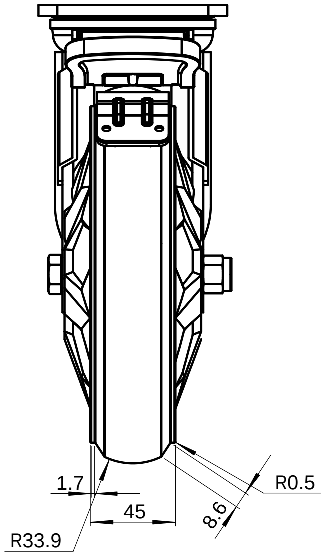

1.7
R0.5
45
8.6
R33.9

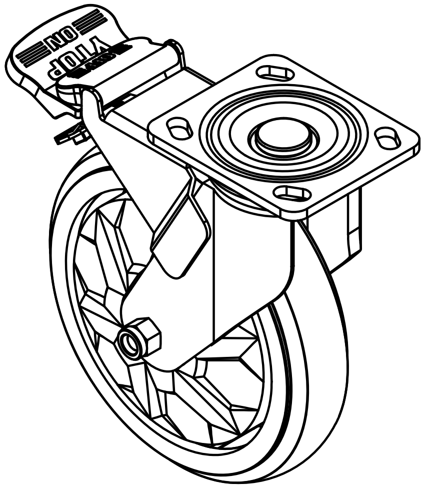

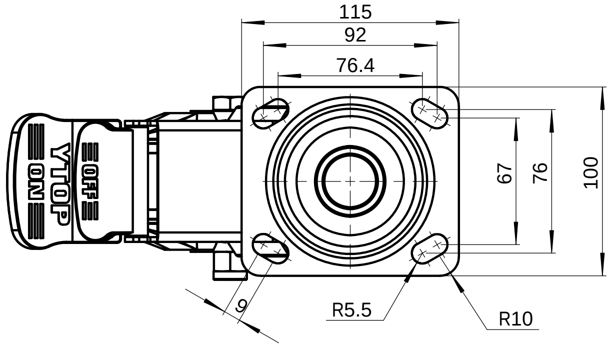

115
92
76.4
67
76
100
YTOP
ON
OFF
9
R5.5
R10

借(通)用件登记
描　　图
描　　校
旧底图总号
底图总号
签　　字
日　　期

标记	处数	更改文件号	签　字	日期

零件名称	8寸橡胶活动双刹轮	图号	22D-200H-45S-BR
		材料	材质〈未指定〉

制图		版本	
审核		审定	
校对		日期	

试制	量产	数量	重量	比例
			1.759	1:2

共　　页　　第　　页

YTOP®
泉州卓烨脚轮制造有限公司

图幅:A2