21E-200H-45S-PP

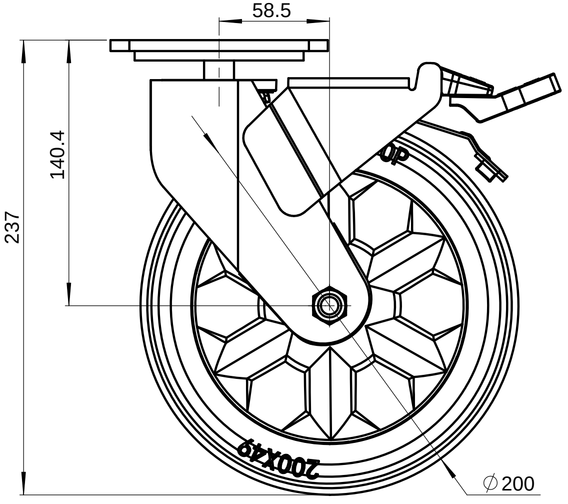
58.5
140.4
237
OP
200X49
⌀200

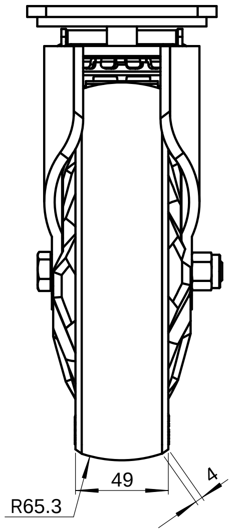

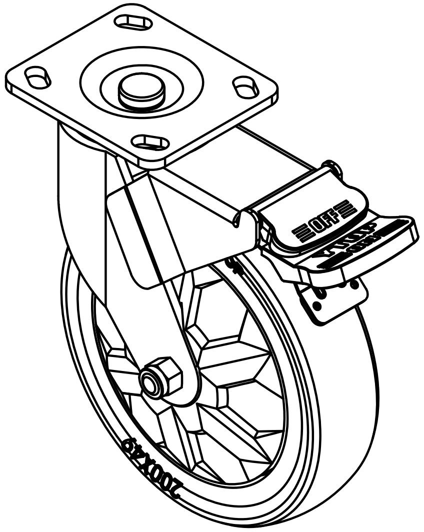
OFF
YTOP
200X49

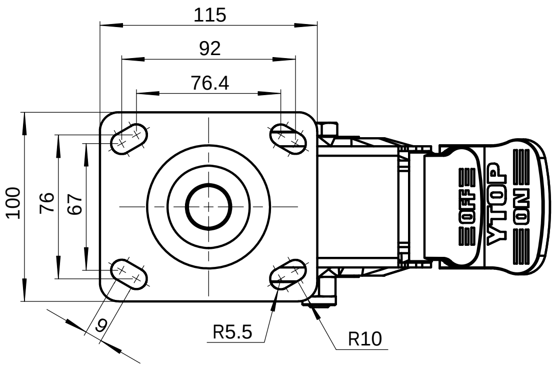
115
92
76.4
100
76
67
9
R5.5
R10
OFF
YTOP
ON

借(通)用件登记

描 图

描 校

旧底图总号

底图总号

签 字

日 期

标记	处数	更改文件号	签 字	日期	零件名称	8寸PP活动双刹轮				图号	21E-200H-45S-PP
制图		版本			试制	量产	数量	重量	比例	材料	材质〈未指定〉
审核		审定						1.859	1:2		
校对		日期			共	页	第	页		泉州卓烨脚轮制造有限公司	

YTOP®

图幅:A2