21H-150H-45-TPR

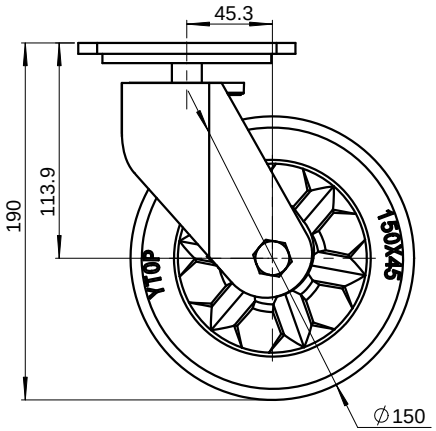

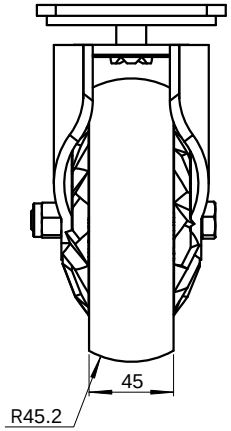

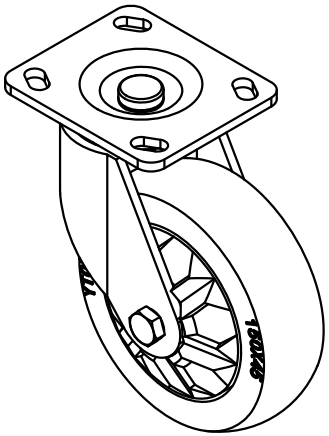

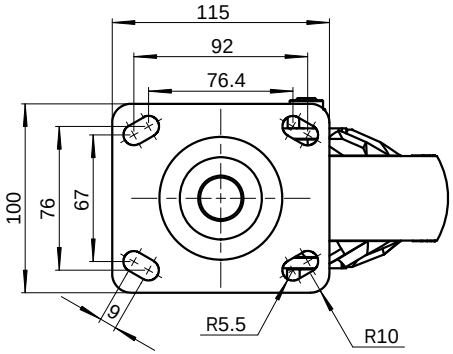

					零件名称	6寸TPR活动轮				图号	21H-150H-45-TPR
										材料	材质〈未指定〉
标记	处数	更改文件号	签 字	日期							
制图		版本			试制	量产	数量	重量	比例		
审核		审定						1.013	1:2		
校对		日期			共 页			第 页			

YTOP®
泉州卓烨脚轮制造有限公司

借(通)用件登记
描 图
描 校
旧底图总号
底图总号
签 字
日 期

图幅:A2