21C-100H-45-MC

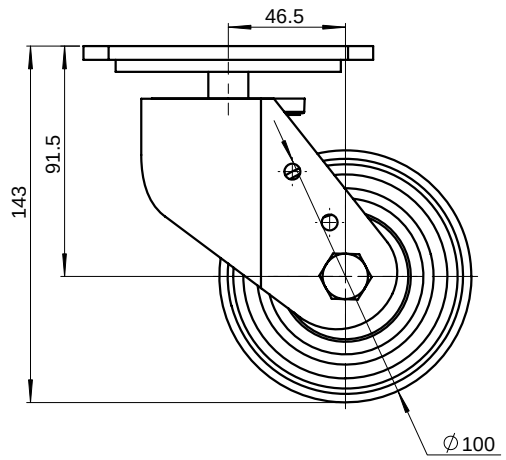

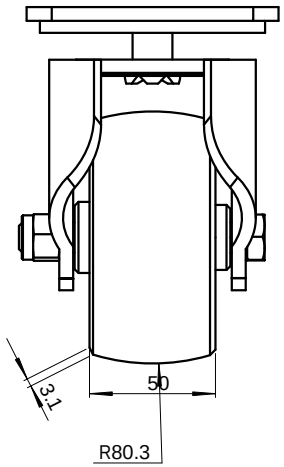

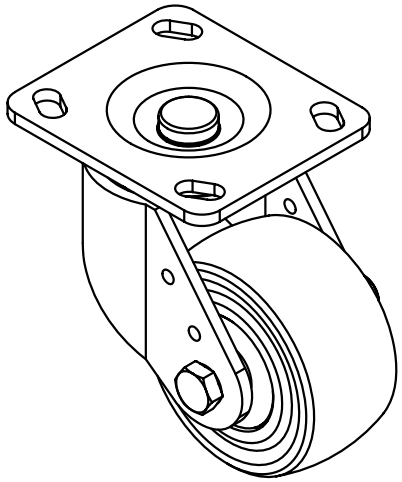

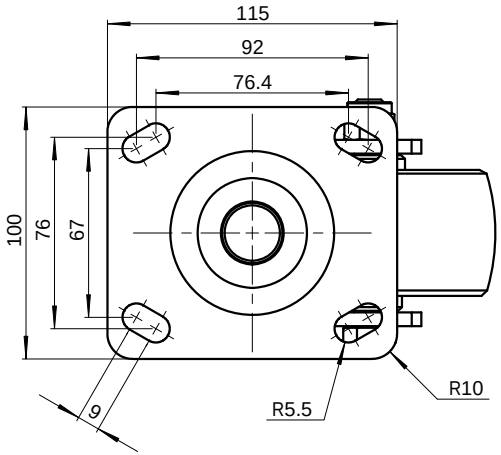

						零件名称	4寸MC尼龙活动轮			图号	21C-100H-45-MC
标记	处数	更改文件号	签	字	日期					材料	材质〈未指定〉
制图		版本				试制	量产	数量	重量	比例	
审核		审定							0.538	1:1.5	YTOP 泉州卓烨脚轮制造有限公司
校对		日期				共 页			第 页		

借(通)用件登记
描 图
描 校
旧底图总号
底图总号
签 字
日 期

图幅:A2