21G-125G-45-PU

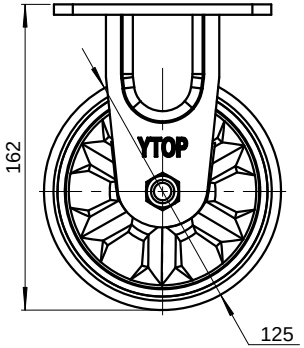

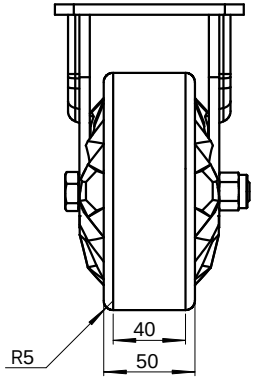

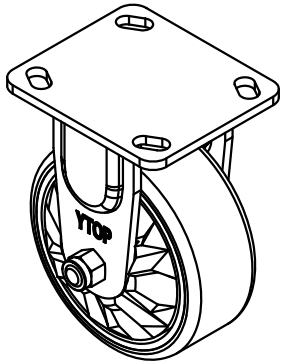

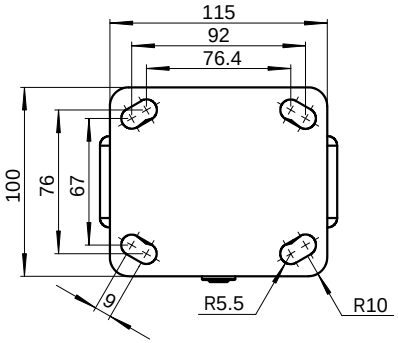

标记	处数	更改文件号	签 字	日期	零件名称	5寸平面铁芯固定轮			图号	21G-125G-45-PU
制图		版本			试制	量产	数量	重量	比例	材料 材质〈未指定〉
审核		审定						0.782	1:2	YTOP 泉州卓烨脚轮制造有限公司
校对		日期			共 页			第 页		

借(通)用件登记
描 图
描 校
旧底图总号
底图总号
签 字
日 期

图幅:A2