21B-125H-45S-PA6

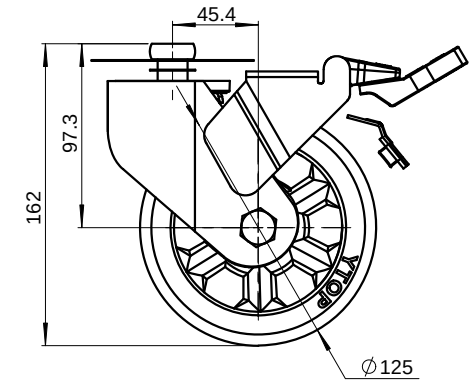

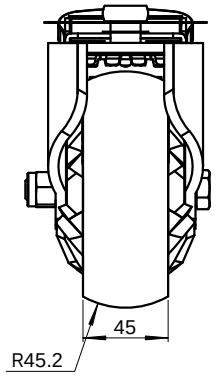

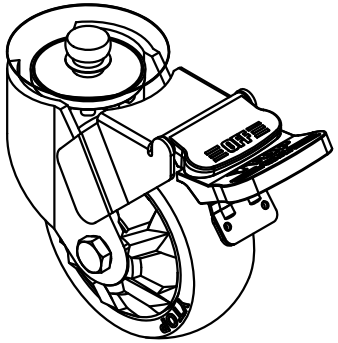

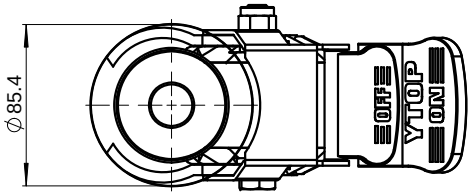

					零件名称	5寸PA6尼龙活动双刹轮				图号	21B-125H-45S-PA6
标记	处数	更改文件号	签 字	日期						材料	材质〈未指定〉
制图		版本			试制	量产	数量	重量	比例		
审核		审定						0.741	1:2	YTOP 泉州卓烨脚轮制造有限公司	
校对		日期			共 页			第 页			

借(通)用件登记
描 图
描 校
旧底图总号
底图总号
签 字
日 期

图幅:A2