22B-125H-45-PA6

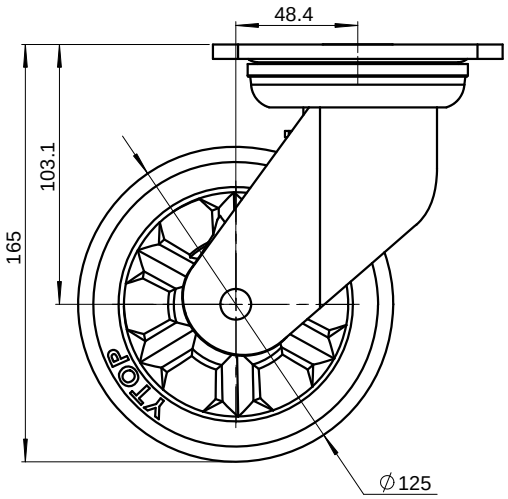

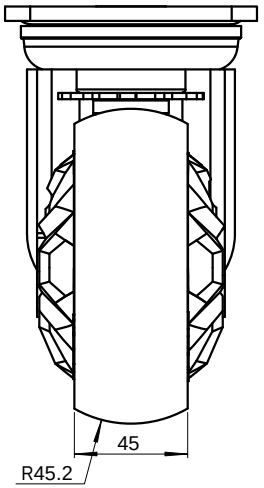

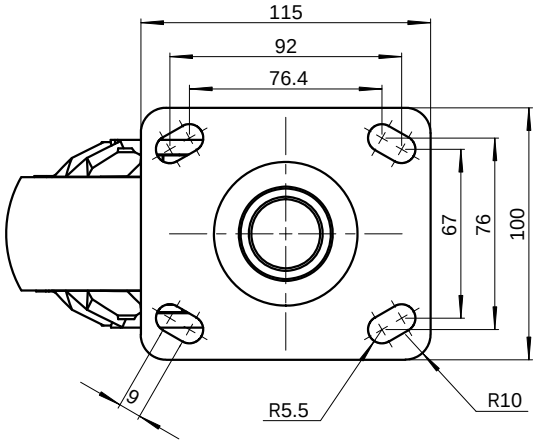

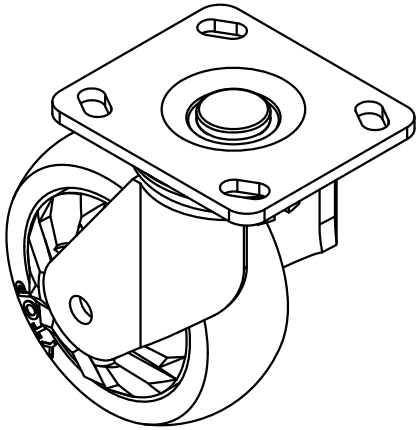

					零件名称	5寸尼龙活动轮				图号	22B-125H-45-PA6
										材料	材质〈未指定〉
标记	处数	更改文件号	签	字	日期						
制图		版本			试制	量产	数量	重量	比例		
审核		审定						0.809	1:1.5	YTOP 泉州卓烨脚轮制造有限公司	
校对		日期			共	页		第	页		

借(通)用件登记
描 图
描 校
旧底图总号
底图总号
签 字
日 期

图幅:A2