22H-200G-45-TPR

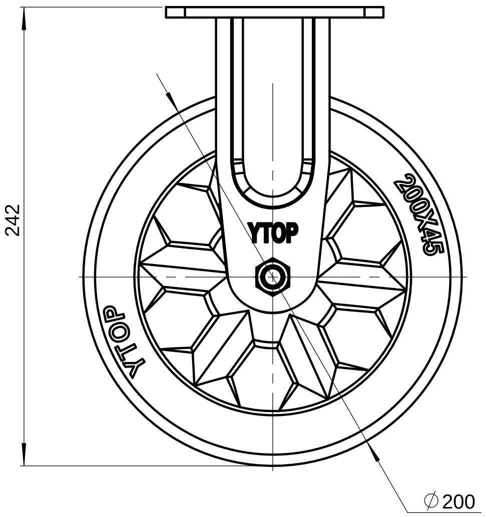

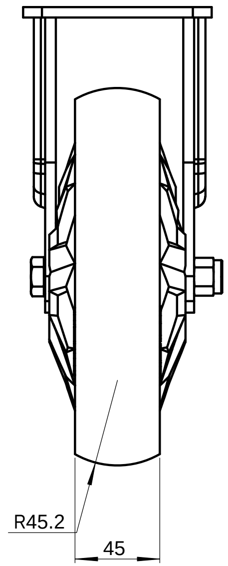

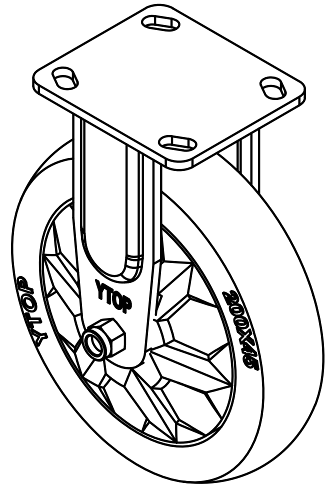

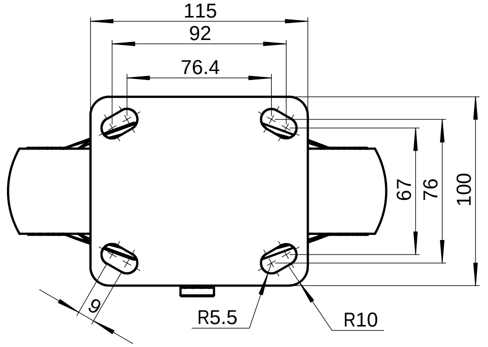

借(通)用件登记

描图

描校

旧底图总号

底图总号

签字

日期

标记	处数	更改文件号	签字	日期	零件名称	8寸TPR固定轮				图号	22H-200G-45-TPR
制图		版本			试制	量产	数量	重量	比例	材料	
审核		审定			"SW-Mass@@Default@零件1.SLDPRT"				1:2	YTOP®	
校对		日期			共	页	第	页		泉州卓烨脚轮制造有限公司	

图幅:A2