22H-100H-45S-TPR

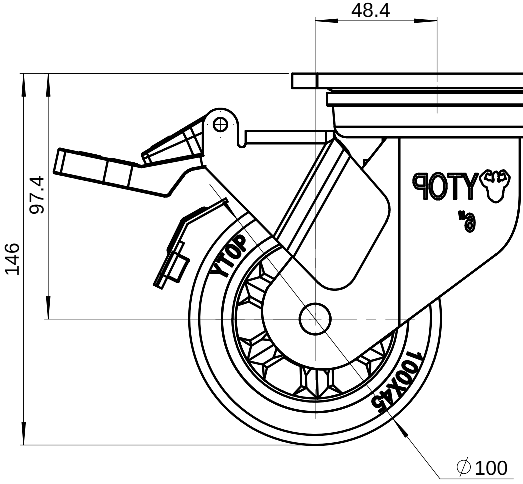
48.4
97.4
146
YTOP
100X45
∅100

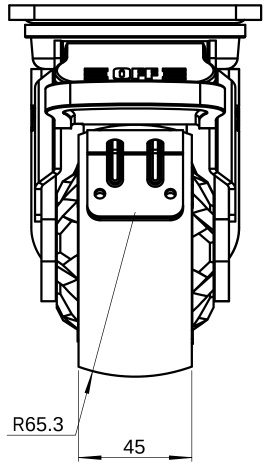

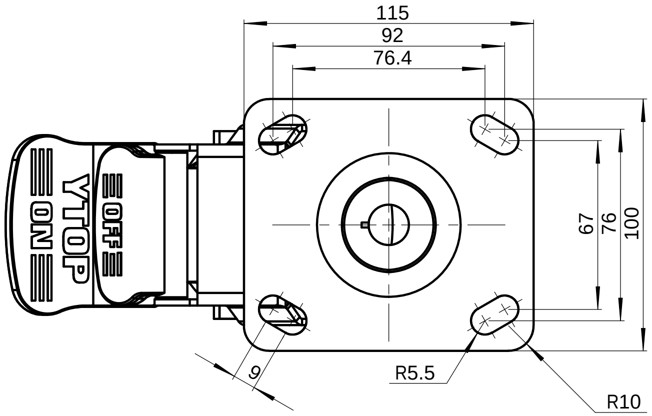
115
92
76.4
OFF
YTOP
ON
67
76
100
9
R5.5
R10

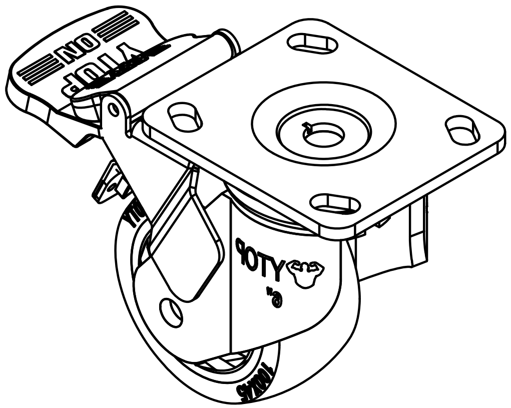
YTOP
ON
YTOP
100X45

借(通)用件登记

描　　图

描　　校

旧底图总号

底图总号

签　　字

日　　期

标记	处数	更改文件号	签 字	日期	零件名称	4寸TPR活动双刹轮		图号	22H-100H-45S-TPR
								材料	材质〈未指定〉
制图		版本			试制	量产	数量	重量	比例
审核		审定						0.685	1:1.5
校对		日期			共	页	第	页	YTOP® 泉州卓烨脚轮制造有限公司

图幅:A2