22E-125H-45S-PP

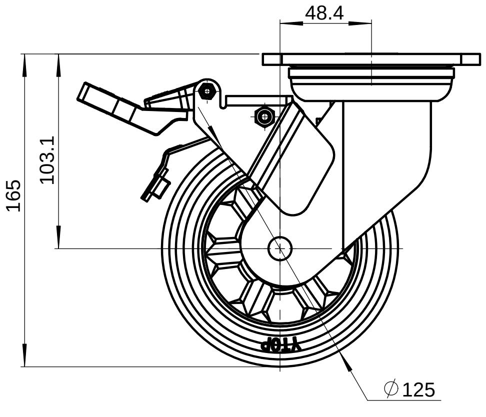
48.4
165
103.1
YTOP
∅125

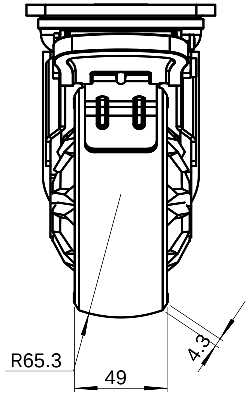

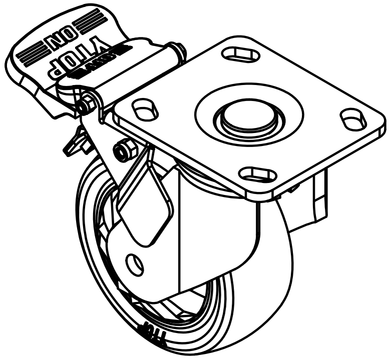

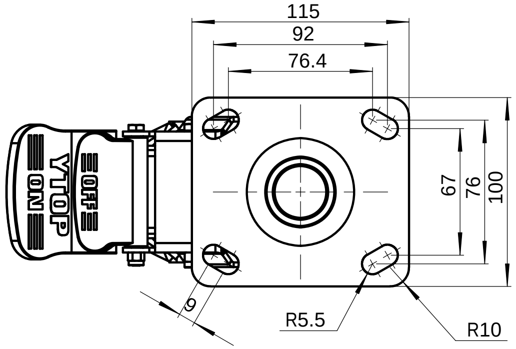
115
92
76.4
OFF
YTOP
ON
67
76
100
9
R5.5
R10

借(通)用件登记
描　　图
描　　校
旧底图总号
底图总号
签　　字
日　　期

标记	处数	更改文件号	签 字	日期	零件名称	5寸PP活动双刹轮		图号	22E-125H-45S-PP
制图		版本			试制	量产	数量	重量	比例
审核		审定						0.918	1:2
校对		日期			共　页		第　页		

材料	材质 <未指定>

YTOP®
泉州卓烨脚轮制造有限公司

图幅:A2