18D-100S-32S-PP

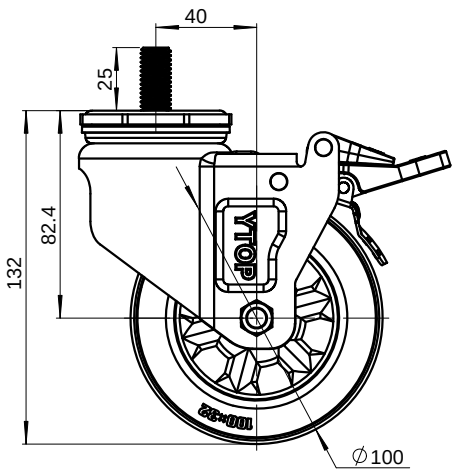

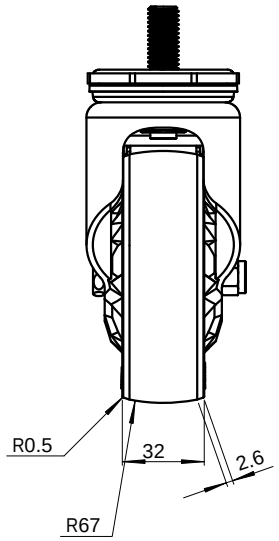

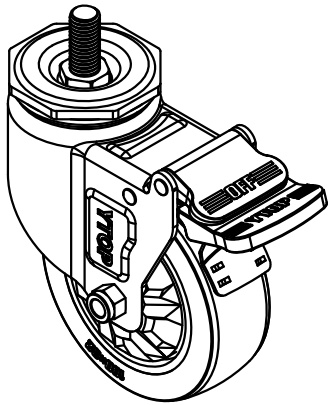

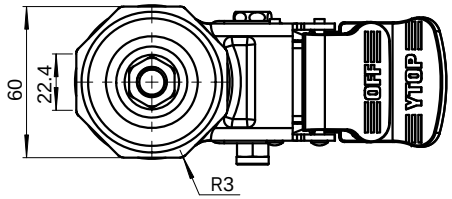

标记	处数	更改文件号	签 字	日期	零件名称	中型4寸丝杆活动双刹轮			图号	18D-100S-32S-PP
制图		版本			试制	量产	数量	重量	比例	材料
审核		审定			"SW-Mass@@Default@零件1.SLDPRT"					
校对		日期			共 页		第 页			YTOP 泉州卓烨脚轮制造有限公司

借(通)用件登记
描 图
描 校
旧底图总号
底图总号
签 字
日 期

图幅:A2