18D-125H-32S-PP

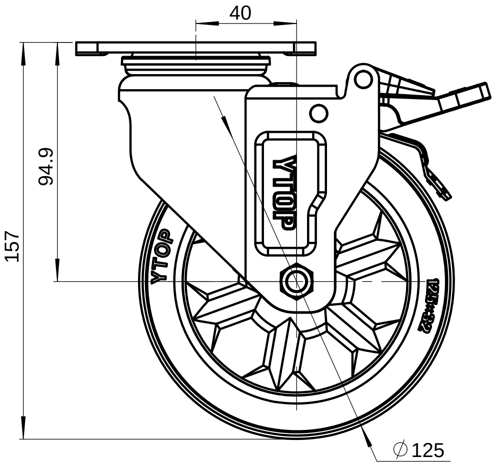

40
94.9
157
YTOP
YTOP
125x32
∅125

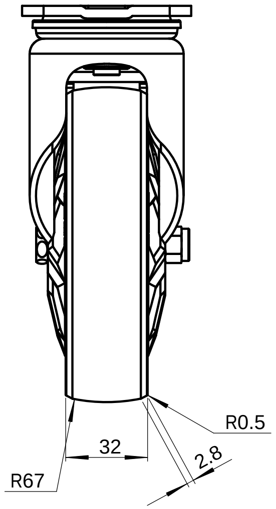

R0.5
32
2.8
R67

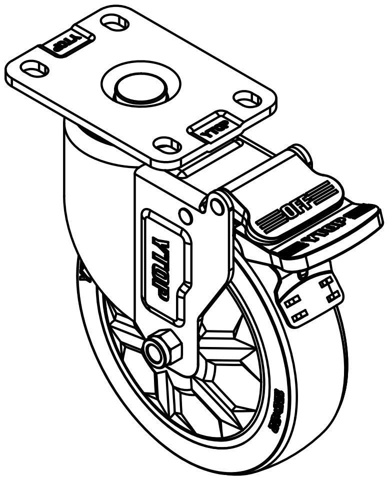

YTOP
OFF
YTOP

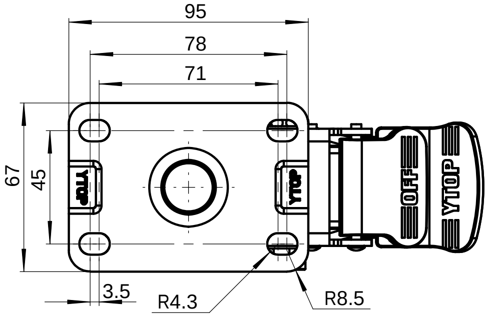

95
78
71
67
45
YTOP
YTOP
OFF
YTOP
3.5
R4.3
R8.5

借(通)用件登记	
描　　图	
描　　校	
旧底图总号	
底图总号	
签　　字	
日　　期	

					零件名称	中型5寸平底活动双刹轮			图号	18D-125H-32S-PP
标记	处数	更改文件号	签　字	日期					材料	
制图		版本			试制	量产	数量	重量	比例	
审核		审定			"SW-Mass@@Default@零件1.SLDPRT"				1:1.5	YTOP®
校对		日期			共　　页		第　　页		泉州卓烨脚轮制造有限公司	

图幅:A2