18D-100G-32-PP

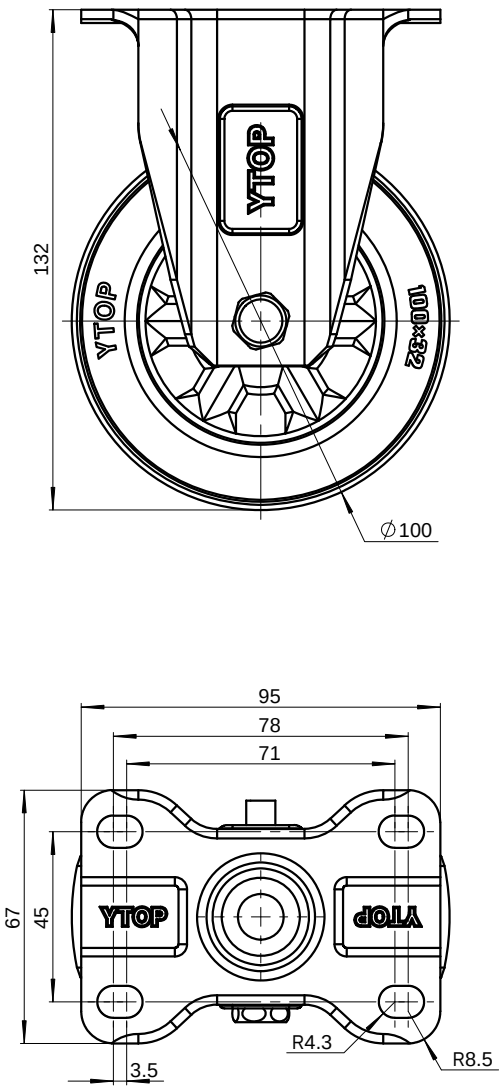

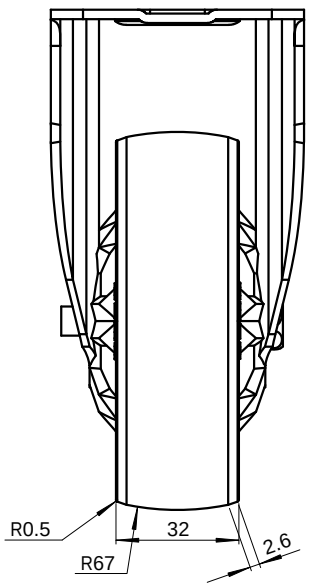

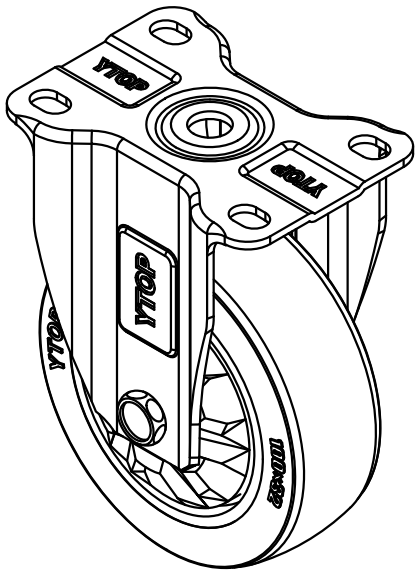

						零件名称	中型4寸固定轮			图号	18D-100G-32-PP
										材料	
标记	处数	更改文件号	签	字	日期						
制图		版本				试制	量产	数量	重量	比例	
审核		审定					"SW-Mass@@Default@零件1.SLDPRT"				YTOP 泉州卓烨脚轮制造有限公司
校对		日期				共 页			第 页		

借(通)用件登记
描 图
描 校
旧底图总号
底图总号
签 字
日 期

图幅:A2