18D-75H-32-PP

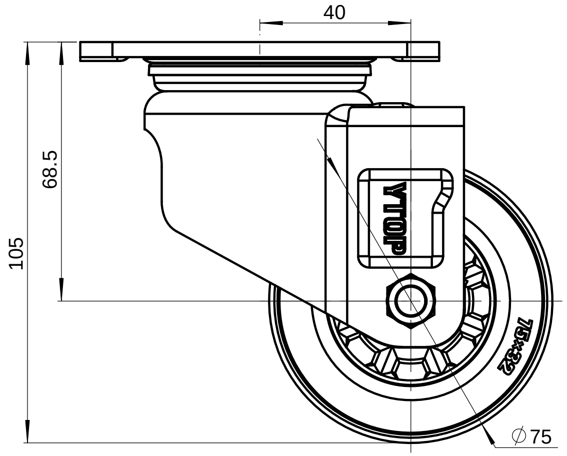
40
68.5
105
YTOP
75x32
∅75

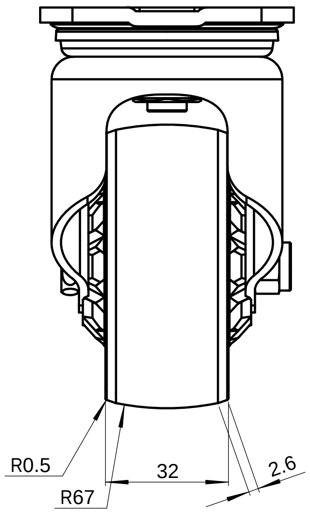
R0.5
R67
32
2.6

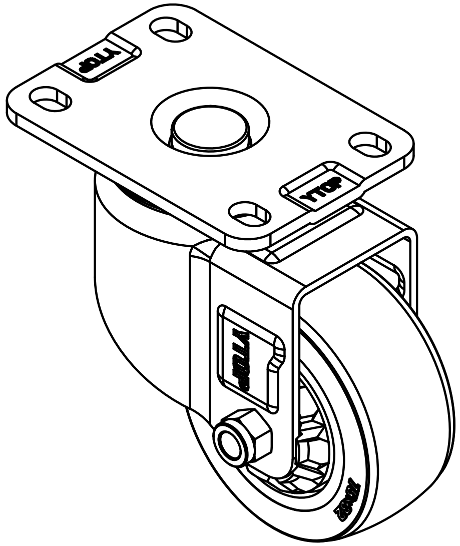

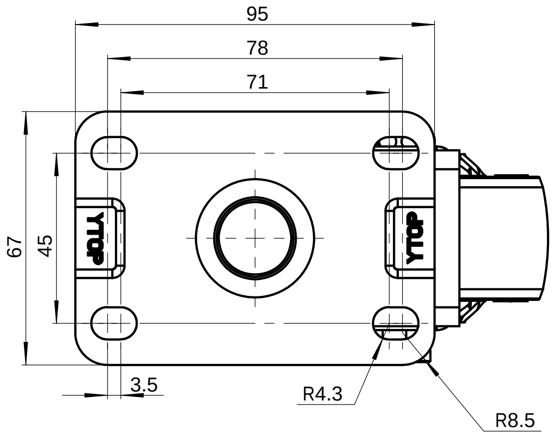
95
78
71
67
45
YTOP
YTOP
3.5
R4.3
R8.5

借(通)用件登记

描　　图

描　　校

旧底图总号

底图总号

签　　字

日　　期

标记	处数	更改文件号	签　字	日期	零件名称	中型3寸平底活动轮	图号	18D-75H-32-PP
							材料	
制图		版本			试制	量产	数量	重量	比例
审核		审定			"SW-Mass@@Default@零件1.SLDPRT"			1:1
校对		日期			共　页	第　页		

YTOP®
泉州卓烨脚轮制造有限公司

图幅:A2