18D-125H-32-PP

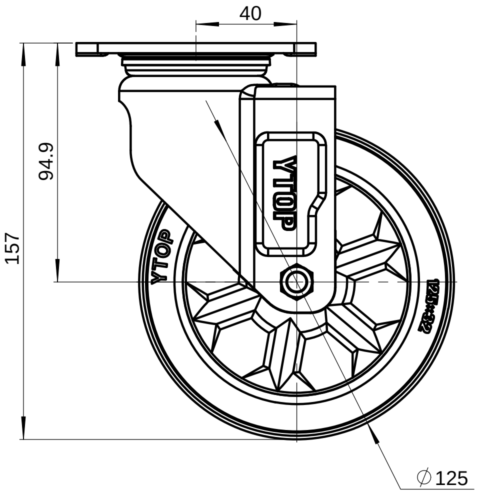
40
94.9
157
YTOP
YTOP
125*32
∅125

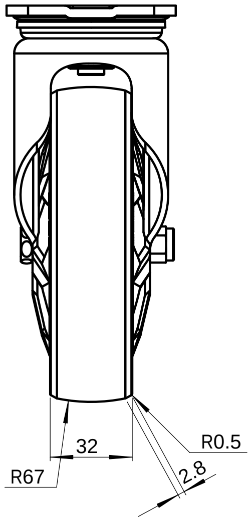
32
R67
R0.5
2.8

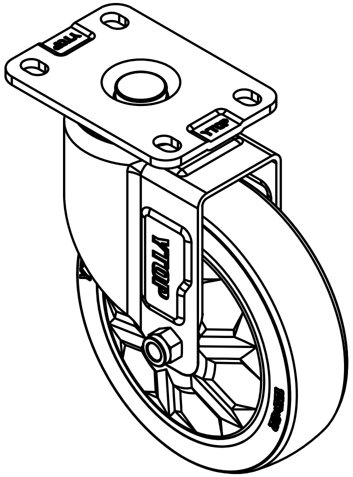
YTOP
YTOP
YTOP

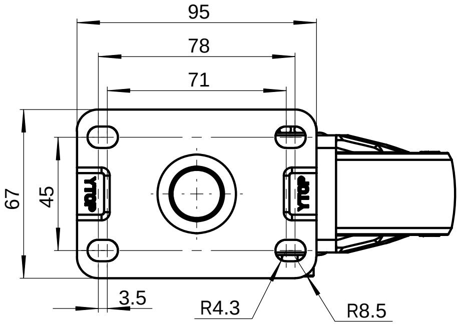
95
78
71
67
45
YTOP
YTOP
3.5
R4.3
R8.5

借(通)用件登记

描　　图

描　　校

旧底图总号

底图总号

签　　字

日　　期

标记	处数	更改文件号	签 字	日期	零件名称	中型5寸平底活动轮	图号	18D-125H-32-PP
制图		版本					材料	
审核		审定		试制	量产	数量	重量	比例
				"SW-Mass@@Default@零件1.SLDPRT"				1:1.5
校对		日期		共　　页		第　　页		YTOP® 泉州卓烨脚轮制造有限公司

图幅:A2