18D-100H-32S-PP

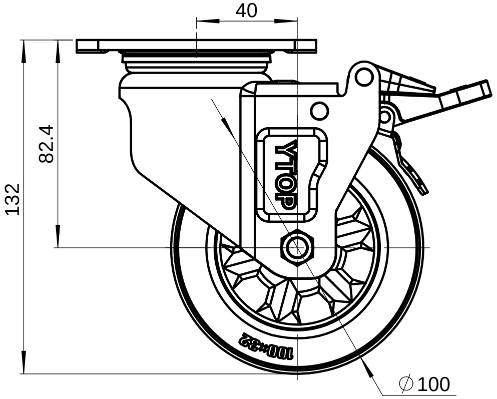
40
82.4
132
YTOP
100*32
∅100

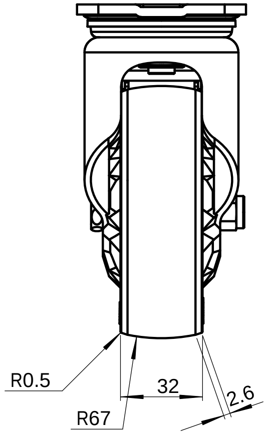
R0.5
32
2.6
R67

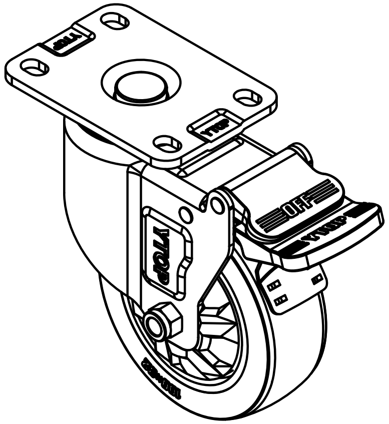
YTOP
OFF
100*32

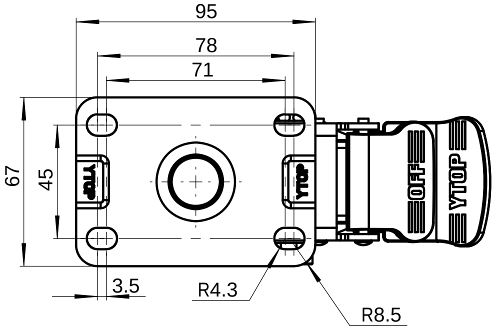
95
78
71
67
45
YTOP
OFF
YTOP
3.5
R4.3
R8.5

借(通)用件登记
描图
描校
旧底图总号
底图总号
签字
日期

标记	处数	更改文件号	签字	日期	零件名称	中型4寸平底活动双刹轮		图号	18D-100H-32S-PP
制图		版本			试制	量产	数量	重量	比例
审核		审定			"SW-Mass@@Default@零件1.SLDPRT"				1:1.5
校对		日期			共 页		第 页		

材料

YTOP®
泉州卓烨脚轮制造有限公司

图幅:A2