18D-63G-32-PP

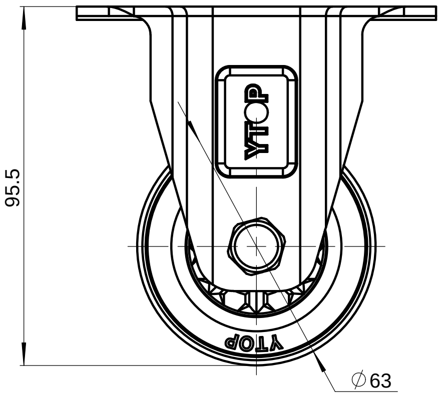
95.5
YTOP
YTOP
∅63

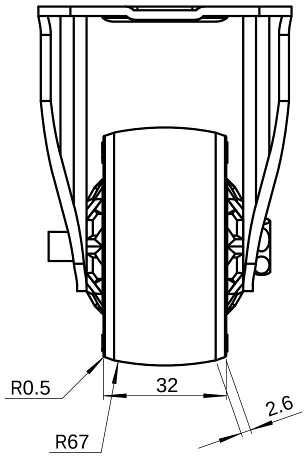
R0.5
32
2.6
R67

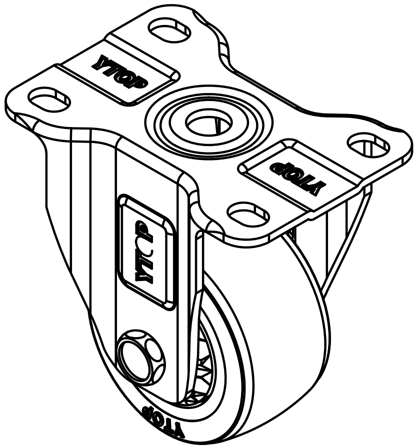
YTOP
YTOP
YTOP
YTOP

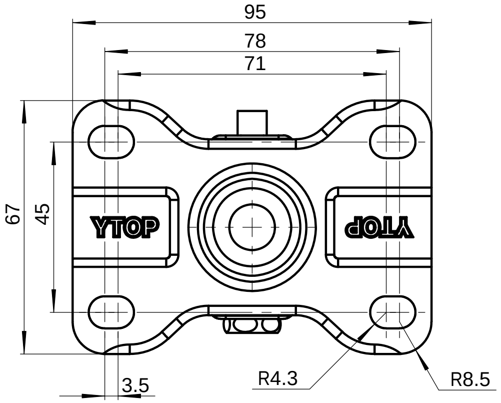
95
78
71
67
45
YTOP
YTOP
3.5
R4.3
R8.5

借(通)用件登记	
描　　图	
描　　校	
旧底图总号	
底图总号	
签　　字	
日　　期	

标记	处数	更改文件号	签　字	日期	零件名称	中型2.5寸固定轮	图号	18D-63G-32-PP
制图		版本		试制	量产	数量	重量	比例
审核		审定		"SW-Mass@@Default@零件1.SLDPRT"				1:1
校对		日期		共　　页	第　　页			

材料

YTOP®
泉州卓烨脚轮制造有限公司

图幅:A2