18D-100H-32-PP

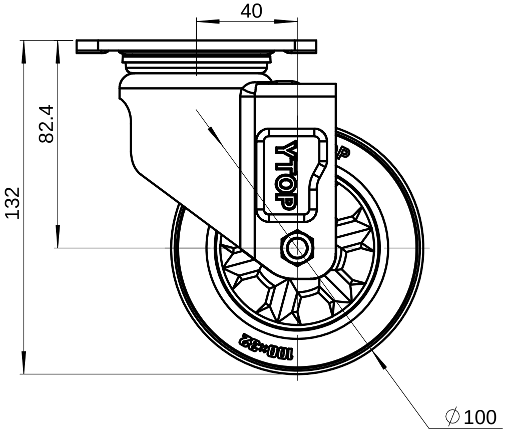

40
82.4
132
∅100
YTOP
100*32

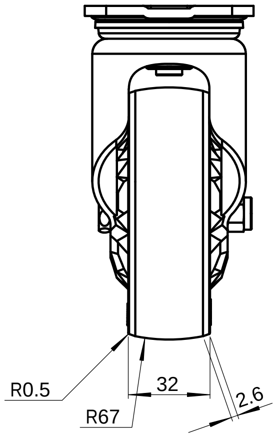

R0.5
R67
32
2.6

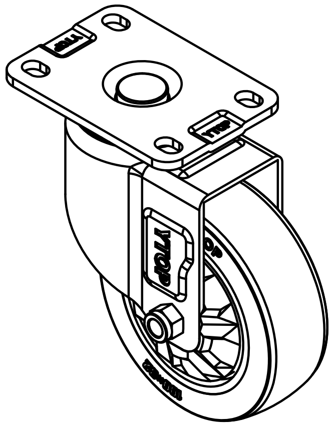

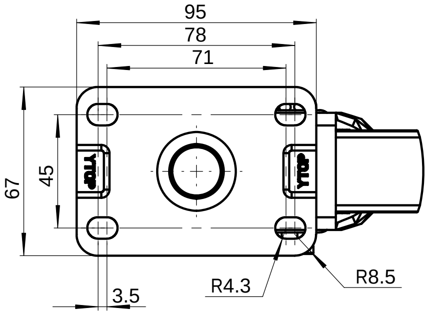

95
78
71
67
45
3.5
R4.3
R8.5
YTOP

借(通)用件登记

描　　图

描　　校

旧底图总号

底图总号

签　　字

日　　期

标记	处数	更改文件号	签　字	日期	零件名称	中型4寸平底活动轮		图号	18D-100H-32-PP
制图		版本			试制	量产	数量	重量	比例
审核		审定			"SW-Mass@@Default@零件1.SLDPRT"				1:1.5
校对		日期			共　　页		第　　页		

材料

YTOP®

泉州卓烨脚轮制造有限公司

图幅:A2