18D-63H-32-PP

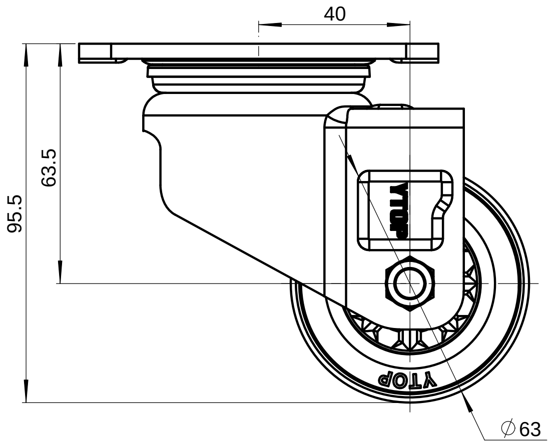
40
63.5
95.5
YTOP
∅63

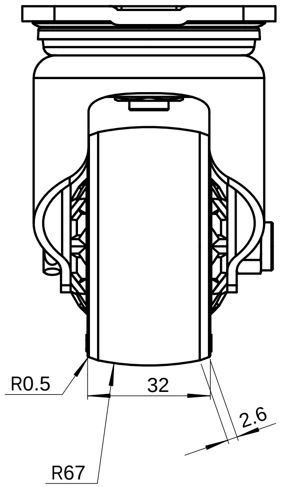
R0.5
32
2.6
R67

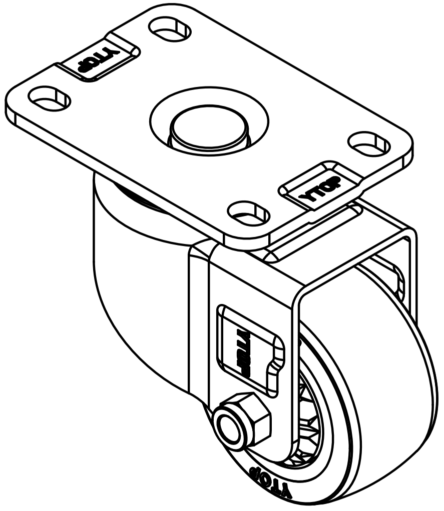
YTOP
YTOP
YTOP
YTOP

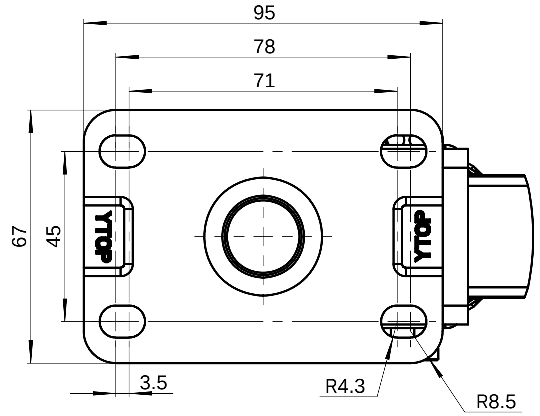
95
78
71
67
45
YTOP
YTOP
3.5
R4.3
R8.5

借(通)用件登记	
描图	
描校	
旧底图总号	
底图总号	
签字	
日期	

					零件名称	中型2.5寸平底活动轮			图号	18D-63H-32-PP
标记	处数	更改文件号	签字	日期					材料	
制图		版本			试制	量产	数量	重量	比例	
审核		审定			"SW-Mass@@Default@零件1.SLDPRT"				1:1	YTOP®
校对		日期			共 页		第 页			泉州卓烨脚轮制造有限公司

图幅:A2