18D-63D-32-PP

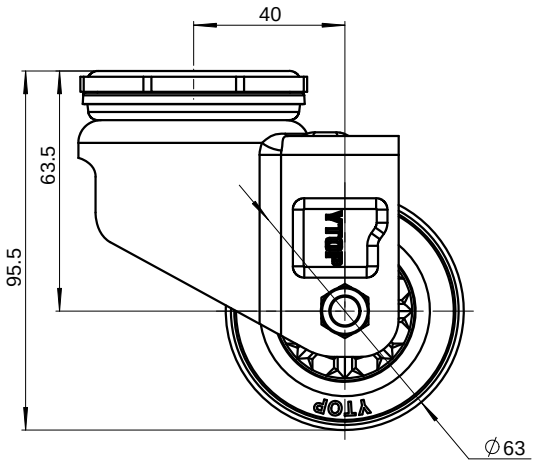

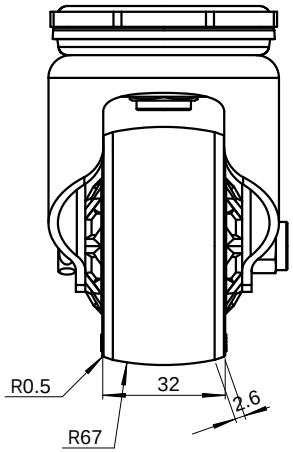

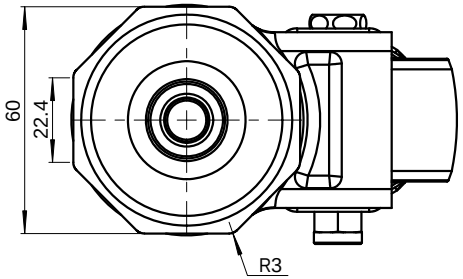

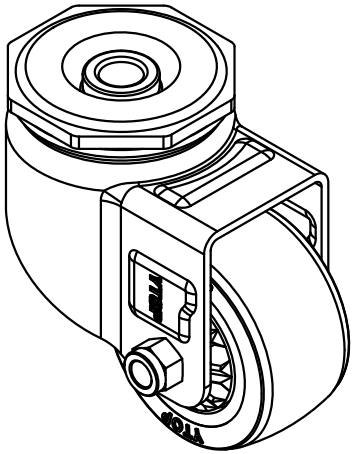

标记	处数	更改文件号	签 字	日期	零件名称	中型2.5寸顶孔活动轮				图号	18D-63D-32-PP
										材料	
制图		版本			试制	量产	数量	重量	比例		
审核		审定				"SW-Mass@@Default@零件1.SLDPRT"				YTOP 泉州卓烨脚轮制造有限公司	
校对		日期			共 页			第 页			

借(通)用件登记
描 图
描 校
旧底图总号
底图总号
签 字
日 期

图幅:A2