21AH-100H-45S-TPU

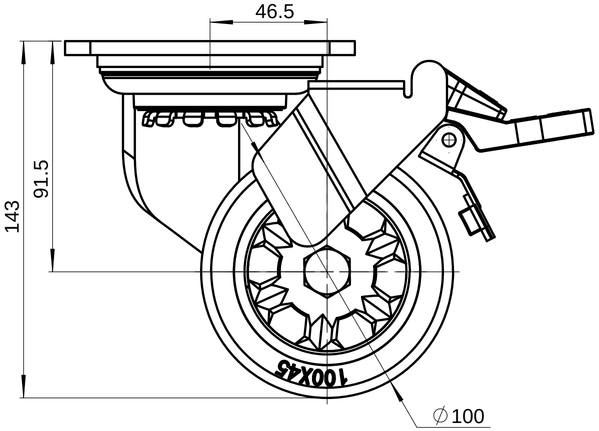
46.5
143
91.5
100X45
∅100

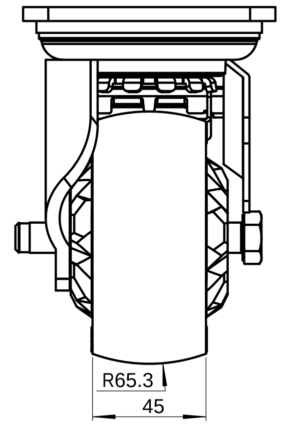

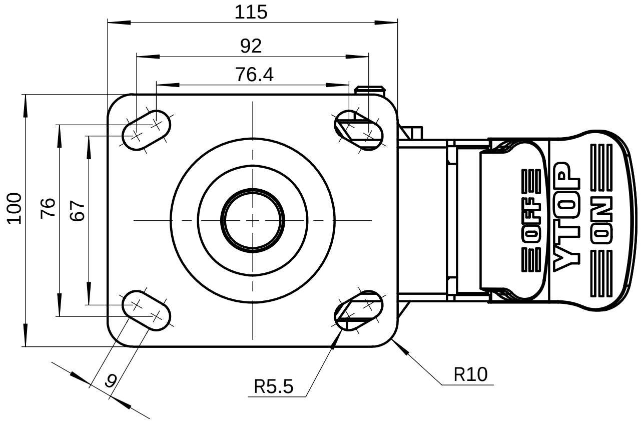
115
92
76.4
100
76
67
OFF
YTOP
ON
9
R5.5
R10

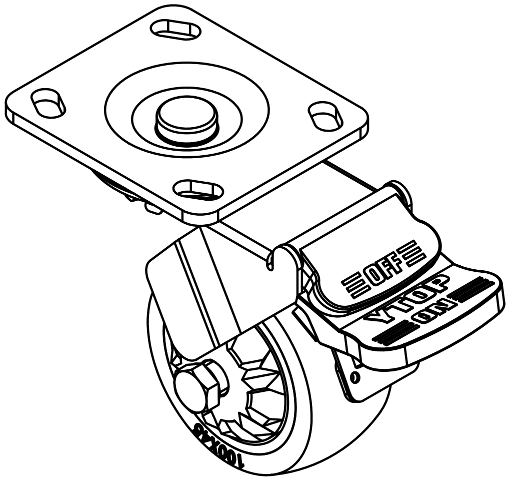
OFF
YTOP
ON
100X45

借(通)用件登记

描 图

描 校

旧底图总号

底图总号

签 字

日 期

标记	处数	更改文件号	签 字	日期	零件名称	4寸TPU活动双刹轮
制图		版本			图号	21AH-100H-45S-TPU
审核		审定			材料	材质 <未指定>
校对		日期				

试制	量产	数量	重量	比例
			0.624	1:1.5

共 页 第 页

YTOP®
泉州卓烨脚轮制造有限公司

图幅:A2